MINERGIE® Modul
Leuchten Luminaires
S.A.F.E. 2026

Luminaire MINERGIE®

Numéro Re-0291
Date 20.09.2019

REGENT LIGHTING

Splash 1x35W

Luminaire à vasque pour locaux humides Splash LED pour montage apparent , contre une paroi et suspendu, avec LED (diode électroluminescente), puissance du système: 35 W, flux lumineux du luminaire 4300 lm, IRC >80, 4000 K, blanc neutre, SDCM 3, L90 (B50) 50'000h, 230 V, rayonnement direct, rayonnement extensif, 1 appareillage intégré, ON/OFF, boîtier en polycarbonate (PC), gris clair et diffusor en polycarbonate (PC), transparent, avec fermetures en acier inoxydable,
Regent certifiés avec MINERGIE®-Modul luminaires S.A.F.E. 2018?Luminaire remplit les sévères critères imposés aux luminaires Minergie.
classe de protection I, degré de protection IP66, test de filament 850 °C, résistance aux chocs: IK 10, plage de température de fonctionnement -20°C à +40°C,

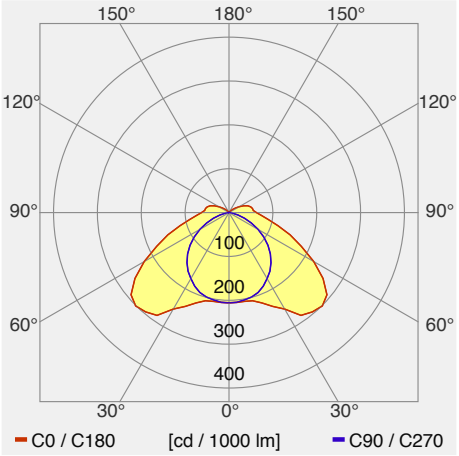

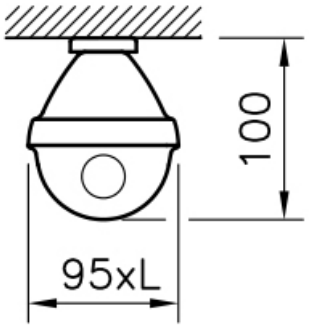

Catégorie de luminaire	Luminaire protection élevé
Catégorie de lampe	LED
Appareillage	intégré
gradable	non
Système de règlage de la lumière intégré	aucune
N° du luminaire	1005.3460
Puissance mesurée (nominale / en standby)	35 W / 0 W
Flux total à 25 °C	4300 lm
Efficacité lumineuse du luminaire (valeur exigée)	123 lm/W (96 lm/W)
Part de lumière directe	93 %
Catégorie d'éblouissement UGR dans pièce standard	>25 / <22 (en longueur/perpendiculaire)
Luminace max. dès 65°	max. 8838 cd/m²
Température de couleur	4000 K
Indice de rendu de couleur	>80
	3
Durée de vie	50000 h
Mesures	Regent Lighting, 13.08.2013/A. Pohl
Fichier EULUMDAT	1005.3460.ldt, originale